Pizza/Flammkuchen Ofen
Pizza/Tarte Flambée Oven

Bedienungsanleitung / Instruction Manual

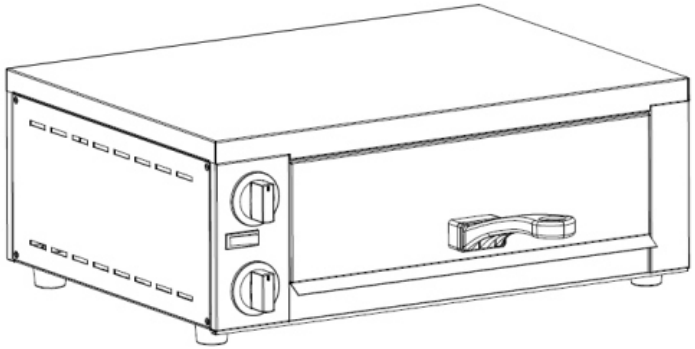

Profiofen 1

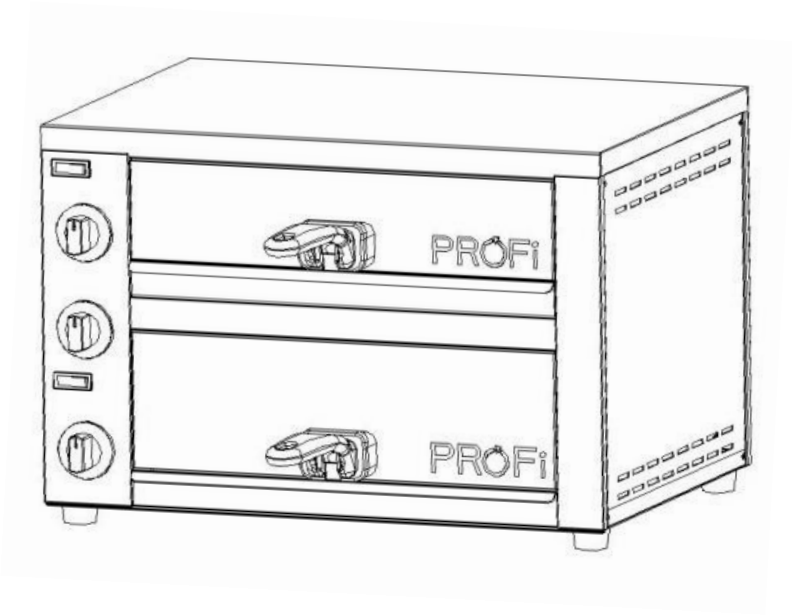

Profiofen 2

WICHTIGE SICHERHEITSHINWEISE

Bei Benutzung elektrischer Geräte sollten immer Sicherheitsregeln beachtet werden, inklusive folgender:

1. Lesen Sie alle Anweisungen
2. Berühren Sie keine heißen Oberflächen. Die Oberflächen sind während des Einsatzes heiß.
3. Um Stromschläge zu vermeiden, Netzkabel, Stecker oder sonstige Teil nicht mit Wasser oder anderen Flüssigkeiten in Berührung bringen.
4. Aufsicht ist notwendig, wenn das Gerät von oder in der Nähe von Kindern benutzt wird.
5. Netzstecker ziehen, wenn der Ofen nicht in Gebrauch ist. Vor der Reinigung alle Teile abkühlen!
6. Betreiben Sie kein Gerät mit beschädigtem Kabel oder Stecker oder wenn der Ofen in irgendeiner Weise beschädigt wurde. Geben Sie den Ofen zu einer autorisierten Serviceeinrichtung für Prüfung & Reparatur.
7. Zubehör, welches nicht vom Hersteller empfohlen wurde, könnte zu Verletzungen führen.
8. Nicht im Freien verwenden.
9. Das Kabel darf nicht von Tisch oder Theke hängen oder heiße Oberflächen berühren.
10. Nicht in der Nähe eines heißen Gas- oder Elektro-Brenner, oder in einem beheizten Ofen nutzen.
11. Extreme Vorsicht ist geboten, wenn in der Nähe des Ofens heißes Öl oder andere heiße Flüssigkeiten stehen oder bewegt werden.
12. Immer zuerst den Stecker am Ofen anschließen und dann das Netzkabel in die Steckdose. Zum Ausschalten alle Schalter auf "O" setzten, danach den Stecker aus der Steckdose ziehen.
13. Verwenden Sie das Gerät nur für den vorgesehenen Einsatz.
14. Metallgegenstände dürfen nicht in den Ofen, da sie einen Brand oder Stromschlag verursachen können.
Nicht mit Metallschwämmen reinigen. Ein Metallteil kann abbrechen und elektrische Teile berühren (Gefahr eines elektrischen Schlags).
15. Abdecken des Ofens oder Berührung mit brennbarem Material (z.B. Gardinen, Wände etc.) während des Betriebs kann Feuer verursachen. Legen Sie während des Betriebs keine Gegenstände auf die Oberfläche.
16. Extreme Vorsicht ist geboten bei der Verwendung von Metall oder Glas, das nicht zum Ofen gehört.
17. Bewahren Sie keine Gegenstände im Ofen auf, die nicht vom Hersteller als Zubehör deklariert sind.
18. Stellen Sie keine der folgenden Materialien in den Ofen: Papier, Pappe, Kunststoff und dergleichen.
19. Das Gerät ist ausgeschaltet, wenn beide „0 / I“ Tasten auf „0“ stehen.

IMPORTANT SAFEGUARDS

When using electrical appliances, basic safety precautions should always be followed including the following:

1. Read all instructions.
2. Do not touch hot surfaces. The surfaces are liable to get hot during use.
3. To protect against electrical shock do not immerse cord, plugs, or (state specific part or parts in question) in water or other liquids.
4. Close supervision is necessary when any appliance is used by or near children.
5. Unplug from outlet when not in use and before cleaning. Allow to cool before putting on or taking off parts.
6. Do not operate any appliance with a damaged cord or plug or after the appliance malfunctions or has been damaged in any manner. Return appliance to an authorized service facility for examination, repair, or adjustment.
7. The use of accessories not recommended by the appliance manufacturer might cause injuries.
8. Do not use outdoors. Commercial use.
9. Do not let cord hang over edge of table or counter, or touch hot surfaces.
10. Do not place on or near a hot gas or electric burner, or in a heated oven.
11. Extreme caution must be used when moving an appliance containing hot oil or other hot liquids.
12. Always attach plug to appliance first, and then plug cord into the wall outlet. To disconnect, turn any control to “O” , then remove plug from wall outlet.
13. Do not use appliance for other than intended use.
14. Metal utensils must not be inserted in a oven as they may create a fire or risk of electric shock. Do not clean with metal scouring pads. Pieces can break off the pad and touch electrical parts involving a risk of electric shock.
15. A fire may occur if the oven is covered or touching flammable material, including curtains, draperies, walls, and the like, when in operation. Do not store any item on top of the appliance when in operation.
16. Extreme caution should be exercised when using constructed of other than metal or glass.
17. Do not store any materials, other then manufacturers recommended accessories, in this oven when not in use.
18. Do not place any of the following materials in the oven: paper, cardboard, plastic, and the like.
19. The appliance is off when both power switches are in the “0” position.

Vor Inbetriebnahme / Before Using

Bevor Sie Ihren Backofen zum ersten Mal in Betrieb nehmen:
- Schutzfolie abziehen
- Spülen Sie Griff, Schublade und Backblech mit Spülwasser.
- Verwenden Sie ein feuchtes Tuch, um säubern Sie die Innenwände des Ofens.
- Verwenden Sie eine kleine Menge an Spülmittel, aber kein Spray, Schleif- oder Poliermittel.
- Berühren Sie nicht die elektrischen Heizelemente und weichen das Innere des Ofens nicht mit Wasser ein.

Einbrennen: Setzen Sie den Handrost in den Backofen.
- Heizen Sie den Backofen vor. Zunächst schließen Sie den Ofen und heizen dann bei höchster Temperatur 5 Minuten ein. Danach ist kein weiteres Vorheizen mehr erforderlich.
- Schalten Sie die Heizelemente aus. Öffnen Sie die Backofentür, um Rauchrückstand zu entfernen.

Before using your oven for the first time, be sure to:
- Remove protection foil.
- Wash the handle, roasting rack, baking tray with soapy water.
- Use a damp cloth to wipe lightly the inner walls of the oven.
- Use a small amount of detergent, but don't use a spray or abrasive-polishing agent.
- Don't touch the electric heating elements, and don't soak the inside of the oven with water.

Burning-in: Place the rack inside the oven.
- Preheat the oven. First close the oven and then preheat the oven at the highest temperature for 5 minutes. Afterwards, preheating will not be necessary.
- Turn off the heating elements. Open the oven door to remove any smoke residue inside the oven.

Technische Daten/Technical Data

Modell-Nr./Model No.:	Abmessungen/ Product size:(cm)	Nettogewicht/ N.W(kg)
Profiofen 2	W 48.0 x D 35.0 x H 33.1	15
Profiofen 1	W 48.0 x D 35.0 x H 18.2	8.3

Schaltkreislauf / CIRCUIT

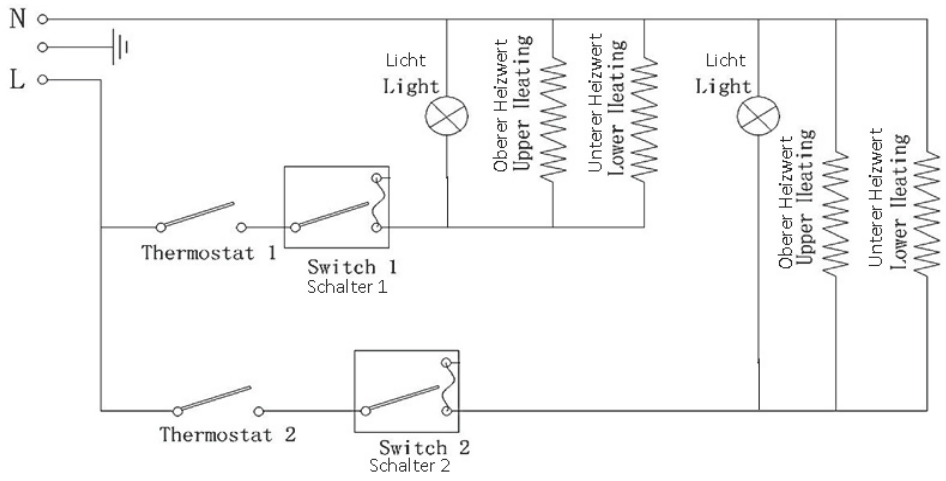

Profiofen 2 circuit diagram

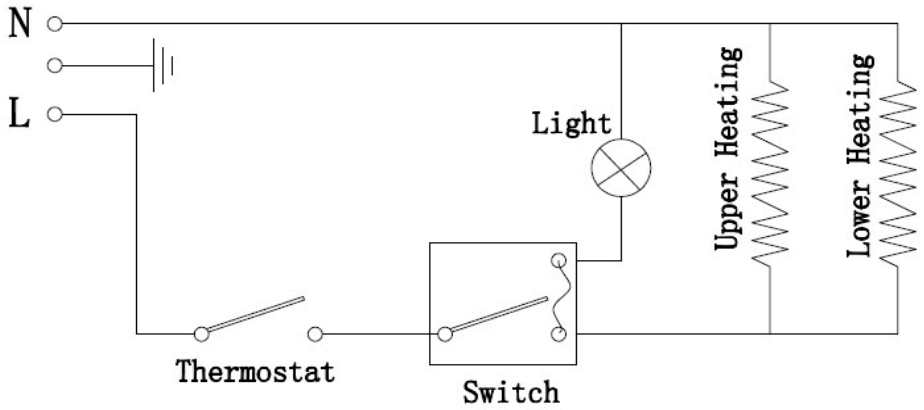

Profiofen 1 circuit diagram

Stromversorgung / Power supply:
Profiofen 2 : AC230V 50Hz 2260W
Profiofen 1 : AC230V 50Hz 1130W

Zubehör/Accessories

Schublade / Baking tray

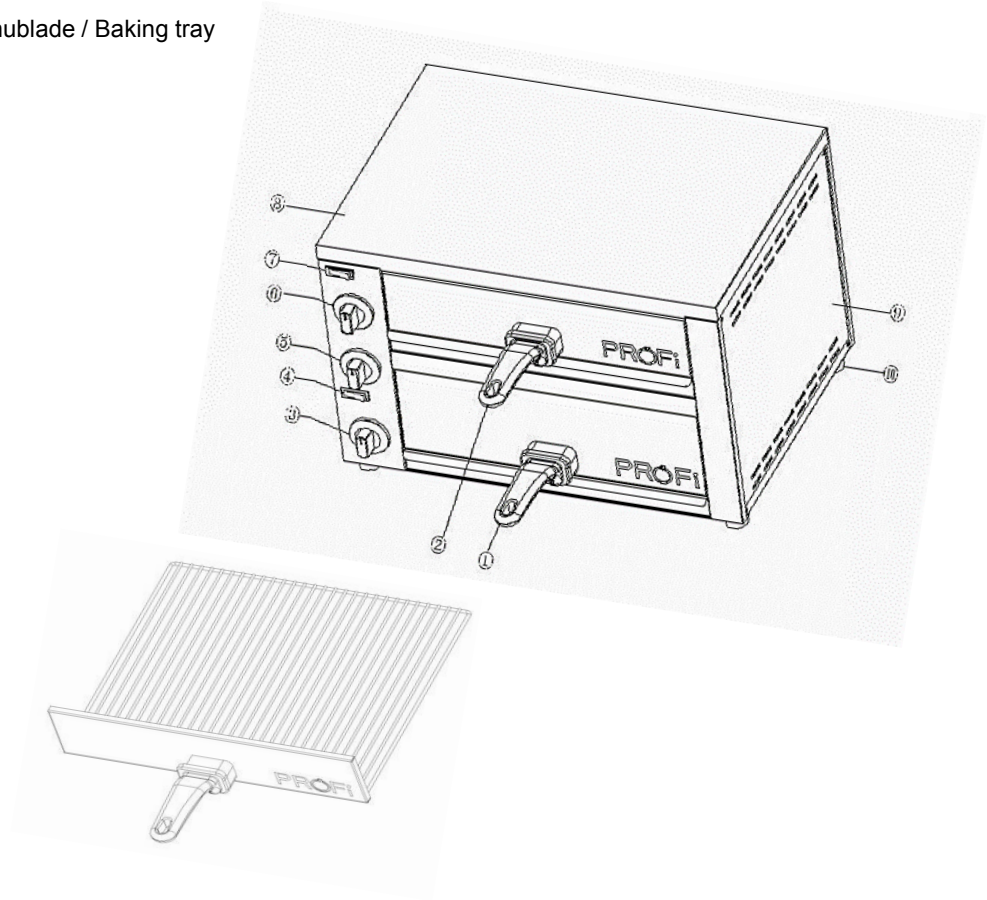

1. Untere Schublade / Lower drawer
2. Obere Schublade / Upper drawer
3. Unterer Thermostat / Lower thermostat
4. Unterer Netzschalter / Lower power switch
5. Zeitschaltuhr / Timer
6. Oberer Thermostat / Upper thermostat
7. Oberer Netzschalter / Upper power switch
8. Obere Abdeckung / Top cover
9. Seitenteil / Side panel
10. Fuß / Foot

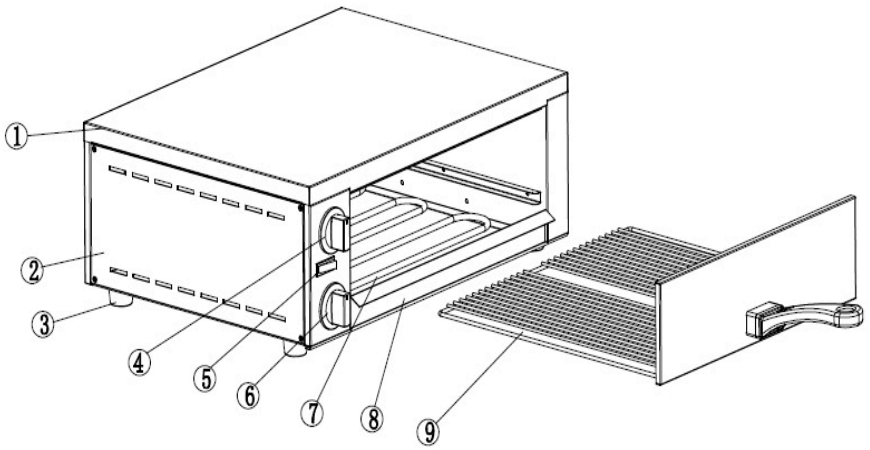

1. Top cover
2. Side panel
3. Foot
4. Thermostat
5. Power switch
6. Timer
7. Heating element
8. Crumb tray
9. Food tray

Ofenbetrieb

Bitte tragen Sie Handschuhe oder verwenden Sie einen Griff, wenn Sie das Backgut aus dem Ofen holen.

★ Anzeigenleuchte
Wenn das Gerät an die Stromversorgung angeschlossen ist, schalten Sie den Temperatur-Regler auf die gewünschten Werte. Drücken Sie den Netzschalter. Die Leuchte ist nun an. Der Ofen startet.

★ Zeitschaltuhr
Der Zeitbereich geht von 0 bis 15 Minuten. Die Zeitschaltuhr hat keine elektrische Funktion. Sie dient lediglich als Erinnerung.
.
Während des Backprozesses, kann der Zeitgeber auf eine neue Position gedreht werden, um die Zeit gemäß geänderter Anforderungen anzupassen.

★ Temperaturregelknopf / Schutzkomponenten
Dieser Schalter regelt die Temperatur im Ofen; wenn der Thermostat aus ist, erlischt auch die Lampe. Er regelt die konstante Temperatur während der verschiedenen Backvorgänge. Dieses Gerät bietet eine Schutzkomponente. Wenn die höchste eingestellte Temperatur des Ofens erreicht ist, schaltet der Ofen ab. Beim Nachheizen leuchten die Lampe wieder auf.

★ Reinigung und Wartung
● Entfernen Sie zuerst den Stecker des Stromkabels aus der Steckdose.
● Nach Abkühlen des Ofens, mit einem feuchten Tuch oder Schwamm reinigen. Den Innenraum nicht mit fließendem Wasser reinigen, da dies schwere Schäden am Gerät verursachen kann.
● Verwenden Sie keine scharfen oder harten Küchengeräte auf dem Ofen, da diese die Oberfläche beschädigen könnten.
● Bedecken Sie die Krümelschublade vor dem Backen mit Alufolie, was das Säubern erleichtert.

★ Fehlerbehebung
1. Der Ofen wird nach Einschalten nicht heiß? Stellen Sie sicher, dass der Netzschalter an ist. Stellen Sie sicher, dass der Temperatur-Schalter an ist.

2. Das Backgut ist verbrannt? Lassen Sie den Service die Temperatur-Schalter überprüfen.

★ Reparatur und Wartung
● Wenn der Ofen längere Zeit nicht verwendet wurde, Staub und Feuchtigkeit vor dem Betrieb entfernen.
● Das Unternehmen bietet einen kostenlosen Reparatur- und Wartungsservice innerhalb eines Jahres ab dem Zeitpunkt des Kaufs. Dieser deckt nur Herstellungsfehler.
● Kostenlose Reparatur und Wartungsservice ist nicht gegeben, wenn es Beweise für Schäden gibt, die durch Unachtsamkeit oder unsachgemäße Verwendung verursacht wurden.
● Wenn der Ofen beschädigt ist, wenden Sie sich bitte an einen qualifizierten Reparaturservice. Versuchen Sie nicht ihn zu zerlegen und reparieren.

HINWEIS: Wenn das Netzkabel beschädigt ist, muss es durch den Hersteller oder seinen Kundendienst oder einen qualifizierten Service ersetzt werden, um eine Gefahr zu vermeiden.

Using Your Oven

Please wear glove or use a grip to fetch the baked food.

★Power and Temperature indicate light
When the appliance is connected to the power supply, turn the temperature knob to the desired data, then push the power switch on, the power indicator light is on, the oven start working.

★Timer
The range of the timer is 0-15 minutes. The timer has no electrical function. It only serves as a reminder.

During the baking process, the timer can be turned to a new position in order to reset the time according to the revised requirement.

★ Temperature Control Knob / Protected component
This thermostatic switch controls the temperature inside the oven; when the thermostat stops operating, the temperature indicator light is off. It maintains the proper temperature during the various baking operations. This appliance provide a protected component, if the temperature of the oven reach the selected limitation, the component will shut off. When reheating, the lamp lights again.

★ Cleaning and Maintenance
● First remove the plug of the power cord from the wall outlet.
● After the oven cools, use a damp cloth or sponge to clean. Don’t soak the inside of the oven or wash it in running water, as this will cause serious damage to the appliance.
● Don’t use a sharp or hard kitchen utensil on the oven since this could damage the surface of the appliance.
● Covering the crumb drawer with aluminum foil before cooking will make clean up easier.

★ Troubleshooting
1. The oven does not become hot after being switch on. Be sure the power switch is on. Be sure that the temperature switch is set.

2. Food is burned? Have the service agent check the temperature switch.

★ Repair and Maintenance
● If the oven has not been used for a long time, take care to remove dust and moisture before operating.
● The company offers free repair and maintenance service within one year of the date of purchase. This only covers faults due to a manufacturing defect.
● Free repair and maintenance service will not be given if there is evidence of damage caused by carelessness or improper use.
● If there is something wrong with this product, please contact a qualified agent. Do not attempt to dismantle and repair it yourself.

NOTICE: If the supply cord is damaged, it must be replaced by the manufacturer or its service agent or a similarly person in order to avoid a hazard.

So erzielen Sie die besten Backergebnisse !

To achieve the best baking results!

Flammkuchen tiefgekühlt
(Angaben für beide Ofentypen)
Bei Kaltstart auf 250°C:
Fach oben und unten ca. 12 min
Vorgeheizt auf 250°C :
Fach oben und unten ca. 5-6 min

Frozen Tarte Flambé (both oven types):
Starting from cold to 250°C:
top and bottom about 12 min.

Pre-heated to 250°C: top and bottom about 5-6 min.

Pizza tiefgekühlt
Bei Kaltstart auf 250°C:
Profiofen 2 oben und
unten ca.12-13 min
Profiofen 1 ca. 14 min
Vorgeheizt auf 250°C :
Profiofen 2 oben und
unten ca. 8-9 min
Profiofen 1 ca. 10-12 min

Frozen Pizza:
Starting from cold to 250°C:
Profiofen 2 top and bottom about 12-13 min.
Profiofen 1 about 14 min

Pre-heated to 250°C:
Profiofen 2 top and bottom about 8-9 min.
Profiofen 1 about 10-12 min

Baguette
Bei Kaltstart auf 180°C:
Profiofen 2 Nur! unten ca.10 min
Profiofen 1 ca. 12 min

Vorgeheizt auf 180°C :
Profiofen 2 Nur! unten ca. 8 min
Profiofen 1 ca. 10-12 min

Baguette
Starting from cold to 180°C:
Profiofen 2 only! bottom about 10 min.
Profiofen 1 about 12 min

Pre-heated to 180°C:
Profiofen 2 only! bottom about 8 min.
Profiofen 1 about 10-12 min

ZUSATZINFORMATIONEN FÜR ENTSORGUNG VON GERÄTEN UND BATTERIEN

Nach der Umsetzung der europäischen Richtlinie 2002/96/EU in nationales Recht gilt folgendes: Elektrische und elektronische Geräte dürfen nicht mit dem Hausmüll entsorgt werden. Verbraucher sind gesetzlich verpflichtet, elektrische und elektronische Geräte am Ende ihrer Nutzungsdauer zu den öffentlichen Sammelstellen oder Verkaufsstellen zu bringen. Einzelheiten hierzu sind nach dem nationalen Recht des jeweiligen Landes definiert. Das Symbol auf dem Produkt, der Gebrauchsanleitung oder der Verpackung, zeigt an, dass das Produkt diesen Bestimmungen unterliegt. Mit der Wiederverwenung, der stofflichen Verwertung oder anderen Formen der Verwertung von Altgeräten leisten Sie einen wichtigen Beitrag zum Schutz unserer Umwelt.

EXTRA INFORMATION FOR DISPOSAL OF APPLIANCES AND BATTERIES

After the implementation of the European Directive 2002/96/EU in the national legal system, the following applies:
Electrical and electronic devices may not be disposed of with domestic waste. Consumers are obliged by law to return electrical and electronic devices at the end of their service lives to the public collecting points set up for this purpose or point of sale. Details to this are defined by the national law of the respective country. This symbol on the product, the instruction manual or the package indicates that a product is subject to these regulations. By recycling, reusing the materials or other forms of utilising old devices, you are making an important contribution to protecting our environment.

Wir beraten Sie gerne und freuen uns auf Ihren Anruf:
We look forward to your call: